ＡＣＡタイプミニアンプ

ARITO＠伊吹南麓

本機はアメリカのアンプキャンプというイベントで作られているネルソン・パス氏設計のミニアンプを、国産のデバイスに置き換えて作ってみたものです。
部品点数が少ないので大変作りやすく、初心者向けとして設計されたものですが、得られる音質はなかなか大したものです。半導体アンプなのですが、真空管アンプじゃないの？と驚くくらい何故か管球テイストあふれる音が出ます。

オリジナル回路と説明は以下のURLにあります。

https://www.firstwatt.com/wp-content/uploads/2023/12/art_aca_mini.pdf

電源はオリジナル通りACアダプター仕様なのですが、使用する電源によって音質が大きく変わることに改めて驚きます。パワーアンプの肝は電源である、ということを再認識させてくれました。そのうち音の良い電源を作ってみようかな、と思わせてくれるアンプです。

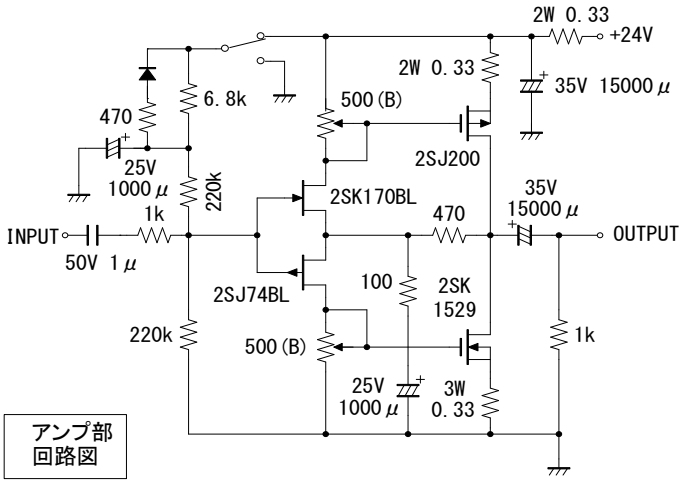

アンプ部
回路図

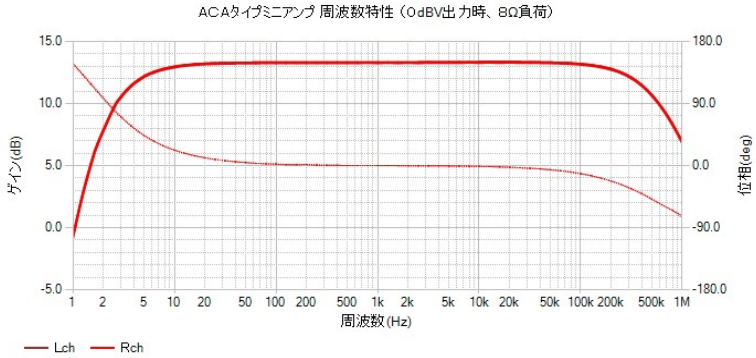

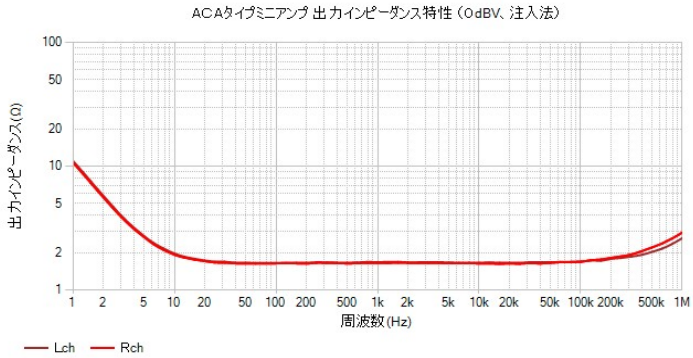

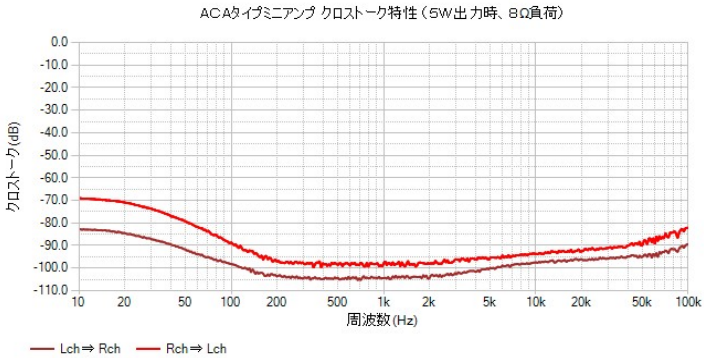

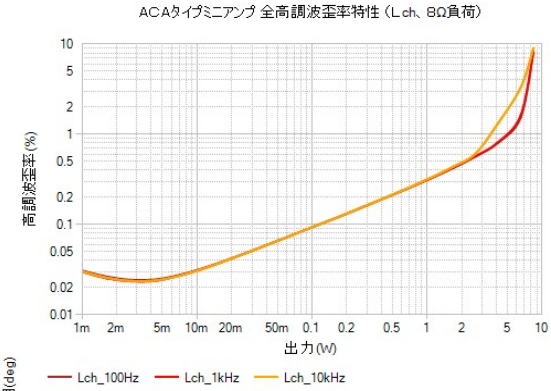

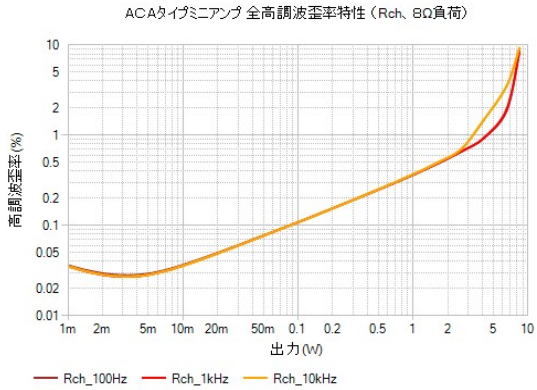

残留雑音

	10～300kHz	IEC－A
Lch	26.01μV	4.377μV
Rch	26.13μV	3.766μV

ﾀﾞﾝﾋﾟﾝｸﾞﾌｧｸﾀｰ　（注入法、1kHz、1Vrms、8Ω）

Lch	4.76
Rch	4.85

2025.11.16
前川有人（滋賀県米原市）